附件一

高速公路重大災害處理通報作業流程圖

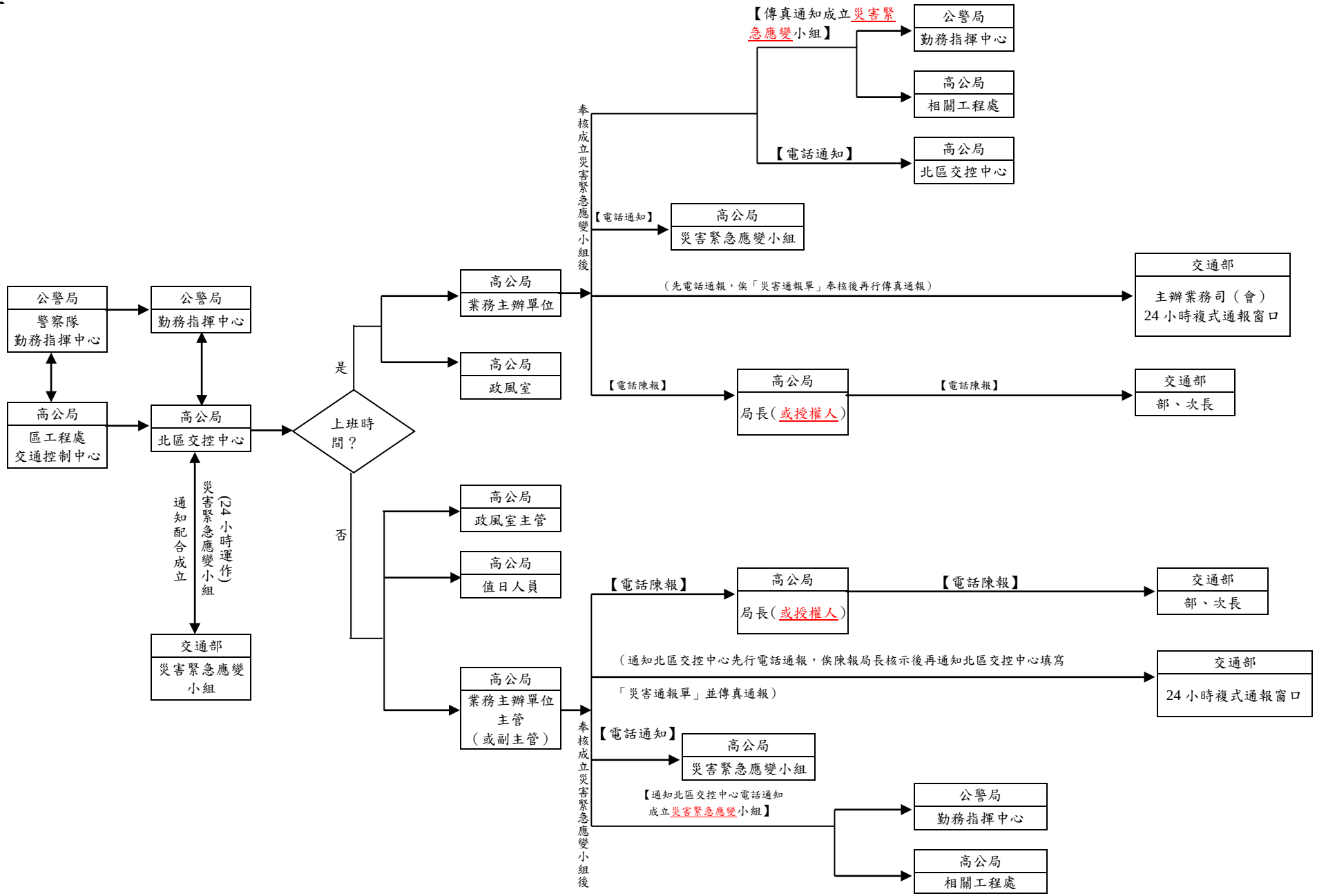

附註：1、一般通報程序均以兩種方式通報，即先電話再行傳真通報。而【XX 通報】係指僅需進行單一方式通報。

2、本局成立災害緊急應變小組時，應於「災害通報單」填列成立時間。撤除亦同。